ZESTAWIENIE KLAP WYŁAZOWYCH

1	ZESTAWIENIE KLAP WYŁAZOWYCH		
2	OZNACZENIE NA RYSUNKU		KL1
3	SCHEMAT		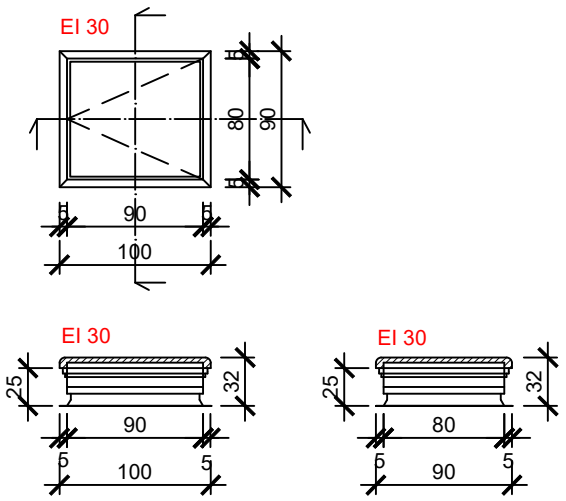
4	WYMIARY OTWORU		230 x 120
5	WYMIARY OKNA W ŚWIETLE		-
6	ILOŚĆ	DACH	DACH
			1
		RAZEM	1
7	ODPORNOŚĆ OGNIOWA		EI 30
8	UWAGI		- klapa wyłazowa na poddasze o wymiarze nominalnym 90x100 cm, - wysokość podstawy klapy 25 cm, - klapa w świetle posiada wymiar 80x90 cm, - materiał podstawy - blacha stalowa, - klapa o ogności ogniowej EI 30, - wyłaz wykonany w klasie NRO, reakcji na ogień zewnętrzny.

UWAGI:
- rysunki należy rozpatrywać łącznie z częścią opisową zagospodarowania terenu oraz projektem technicznym;
- ewentualne rozbieżności lub kolizje zgłaszać Projektantowi niezwłocznie po ich wykryciu;
- poprawność wymiarów należy bezwzględnie sprawdzić na budowie;

Obiekt:
„Rozbudowa Zespołu Szkolno-Przedszkolnego - budowa klubu dziecięcego „Sówki" wraz z oddziałami przedszkolnymi:
- wraz z rozbiórką i budową nowego odcinka sieci kanalizacji sanitarnej oraz sieci wodociągowej;
- wraz z instalacjami wewnętrznymi: wodno-kanalizacyjnymi, centralnego ogrzewania, gazowymi, wentylacji mechanicznej i klimatyzacji, elektroenergetycznymi, teletechnicznymi;
- wraz z zagospodarowaniem terenu w tym z: małą architekturą, placem gospodarczym, placami zabaw, ogródkiem warzywnym, ogrodem deszczowym, komunikacją wewnętrzną - ścieżkami i drogą wewnętrzną z miejscami postojowymi w ilości 12 szt. (11 miejsc + 1 dla OzN);
- wraz z instalacjami zewnętrznymi: przyłączem kanalizacji sanitarnej, przyłączem wodociągowym, przyłączem gazowym i przyłączem elektroenergetycznym;
na dz. o nr 714/3; 714/4, fragment dz. o nr 715; j. ewid. Wola Zabierzowska, obręb 8 w Woli Zabierzowskiej w gminie Niepołomice."

Inwestor:
GMINA NIEPOŁOMICE
Plac Zwycięstwa 13
32-005 Niepołomice

Data: MAJ 2025

MANECKI ARCHITEKCI
S. P. Z O. O. UL. WIELOPOLE 18B 31-072 KRAKÓW NIP: 6762574406 E-MAIL: ARP.BIURO@GMAIL.COM TEL.: (12) 422 55 70

FUNKCJA	NAZWISKO	NR UPRAW.	SPECJALNOŚĆ	PODPIS
Projektant generalny:	dr inż. arch. M.MANECKI	MPOIA/036/2009	Architektura	
Współpraca projektowa:	mgr inż. arch. S. MYCA-SKORUPA		Architektura	
Sprawdzający:	mgr inż.arch. M.ŚLEBIODA	MPOIA/019/2003	Architektura	

Stadium: PROJEKT WYKONAWCZY

Treść rysunku: Zestawienie klap wyłazowych

Skala: 1:50

Nr rysunku: A-12